Motoleggera 125 cc. T. R.

(TURISMO RAPIDO)

Catalogo delle parti di ricambio

Telefoni: 21.767 - 21.768 - 21.409 - 20.109
Telegrammi: EMMEVI

Meccanica Verghera - Gallarate
Stabilimenti e Uffici: CASCINA COSTA

AVVERTENZE

Le ordinazioni. per ciascun pezzo richiesto, devono contenere i seguenti dati :

1) — La quantita dei pezzi desiderati
2) — Il numero della tavola e della figura (1ª colonna)
3) — La denominazione corrispondente
4) — Il tipo di macchina.

NOTA - Le indicazioni di DESTRA e SINISTRA si riferiscono ai due lati della macchina rispetto al conducente seduto in sella.

INDICE

TAVOLA 1 - Carter, coperchi e pompa olio
" 2 - Albero motore, biella, pistone e magnete
" 3 - Cilindro e testa
" 4 - Frizione e albero primario
" 5 - Albero secondario e avviamento
" 6 - Selettore
" 7 - Struttura telaio, forcellone posteriore e ammortizzatore
" 8 - Parafanghi, serbatoio, sella e silenziatore
" 9 - Forcella telescopica
" 10 - Manubrio
" 11 - Mozzo anteriore
" 12 - Mozzo posteriore
" 13 - Ruota e pneumatici
" 14 - Apparecchiature elettriche
" 15 - Attrezzi

MOTORE : Carter, coperchi e pompa olio

TAV. N. 1 A

NUMERO DI RIFERIM.	NUMERO DI DISEGNO	NOMENCLATURA	QUANTITÀ	PREZZO UNITARIO L.
1/1	19064	*Carter* centrale sinistro	1	4728
1/2	19081/1	*Guarnizione* per carter e coperchio frizione	1	96
1/3	19063	*Carter* centrale destro	1	4382
1/4	19080/1	*Guarnizioni* carter centrali	1	132
1/5	19074	*Rullo* centraggio carter	2	41
1/6	19039/4	*Vite* unione carter	7	38
1/7	19040/C	*Rondella* sotto dado per prigionieri	2	3
1/8	19102/I	*Dado* bloccaggio prigionieri	2	12
1/9	8200	*Piastrina* richiamo saltarello avviamento	1	115
1/10	19118	*Ribattino* per detta	2	3
1/11	8129	*Levetta* fermo camma cambio	1	60
1/12	19039/16	*Fulcro* levetta	1	46
1/13	19040/D	*Rondella* sotto fulcro	1	5
1/14	19152	*Molla* richiamo levetta	1	19
1/15	19065	*Coperchio* sinistro(frizione)	1	1812
1/16	19039/2	*Vite* bloccaggio coperchio sinistro	7	24
1/17	19066	*Coperchio* destro (volano)	1	1174
1/18	19039/3	*Vite* bloccaggio coperchio destro	2	24
1/19	5059	*Tappo* sul coperchio per registro frizione	1	79
1/20	5060	*Guarnizione* per detto	1	7
1/21	19079	*Sfiato* completo	1	571
1/22	19040/H	*Guarnizione* per detto	1	5
1/23	19078	*Tappo* scarica olio	1	94
1/24	19040/I	*Guarnizione* per detto	1	7
1/25	8090/A	*Guarnizione* uscita alberino avviamento	1	108
1/26	14175	*Rondella* ritegno detta	1	7
1/27	19076	*Cappuccio* passaggio fili corrente	1	41
1/28	----	*Pompa* olio completa (dal part. 1/29 al part. 1/44)	1	1594
1/29	19034	*Supporto* per satellite e pompa olio	1	684
1/30	19045/1	*Pistoncino*	1	247

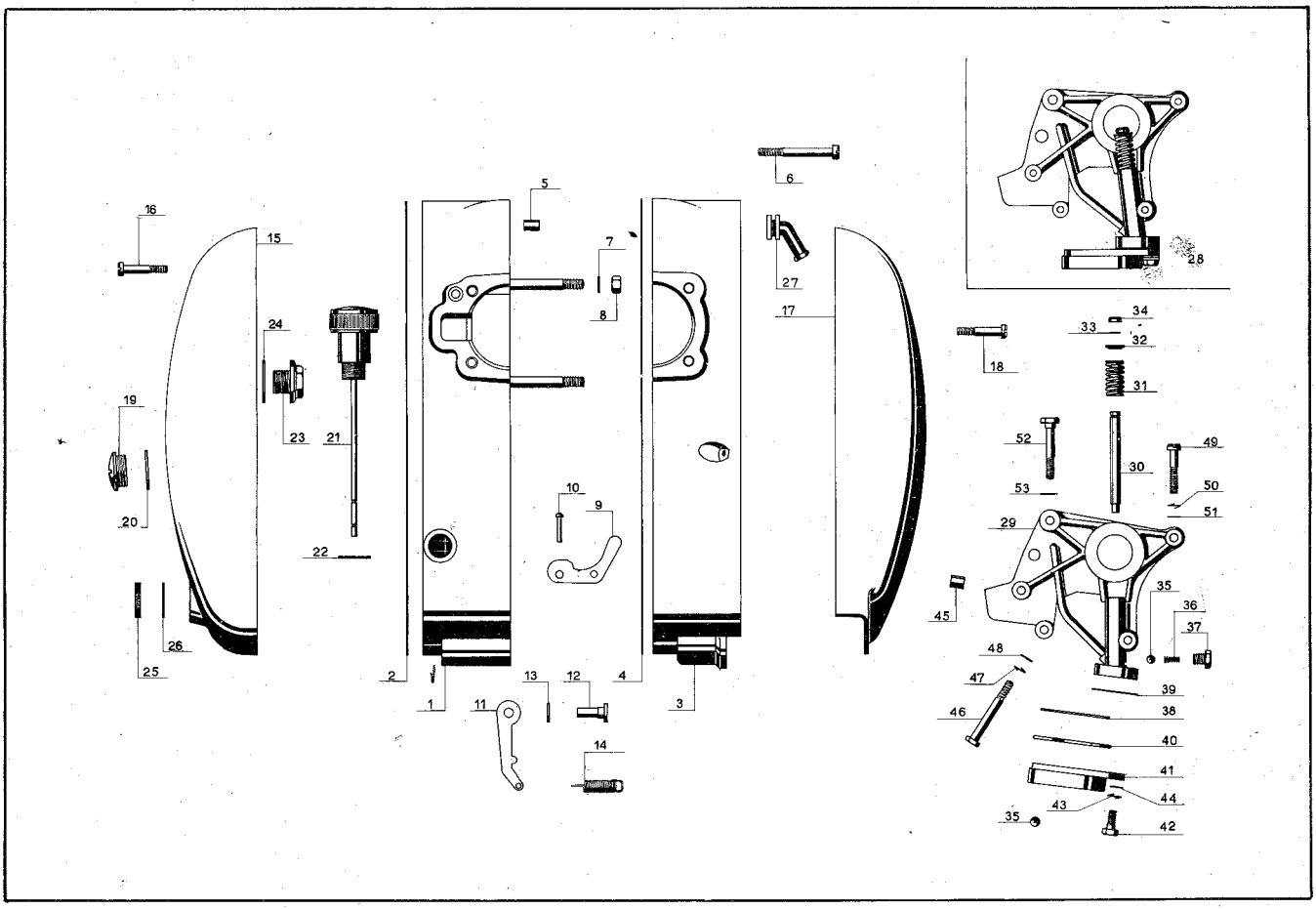
16
15
24
19
23
21
20
22
26
25
5
7
8
10
9
2
1
13
12
11
14
4
3
6
27
17
28
34
33
32
18
31
52
49
30
53
50
51
29
35
36
37
45
48
47
39
46
38
40
41
44
43
35
42

NUMERO DI RIFERIM.	NUMERO DI DISEGNO	NOMENCLATURA	QUANTITÀ	PREZZO UNITARIO L.
1/31	19044	*Molla* richiamo	1	17
1/32	19043	Anello fermo molla	1	36
1/33	19043	*Anello* elastico fermo molla	1	36
1/34	14015	*Pasticca* pattino su pistone	1	34
1/35	19047	*Sfera* Ø 4,76 per valvola	2	3
1/36	14178	*Molla* richiamo sfera	1	10
1/37	19049	*Tappo* per valvola	1	77
1/38	19053/1	*Guarnizione* per pompa e filtro	1	17
1/39	19054	*Filtro*	1	192
1/40	19055	*Anello* ritegno filtro	1	19
1/41	19052/1	*Corpo* filtro	1	233
1/42	19039/10	*Vite* bloccaggio corpo filtro a pompa olio	3	17
1/43	19040/N	*Rondella* elastica	3	3
1/44	19040/E	*Rondella* piana sotto vite	3	3
1/45	14038	*Boccola* centraggio	3	46
1/46	19039/9	*Vite* fissaggio satellite	1	38
1/47	19040/N	*Rondella* elastica sotto vite	1	3
1/48	19040/E	*Rondella* piana sotto vite	1	3
1/49	19039/8	*Vite* fissaggio supporto satellite	3	24
1/50	19040/N	*Rondella* elastica sotto vite	3	3
1/51	19040/E	*Rondella* piana sotto vite	3	3
1/52	19039/15	*Vite* passaggio olio del supporto	1	41
1/53	19040/L	*Rondella* fissa sotto vite	1	7

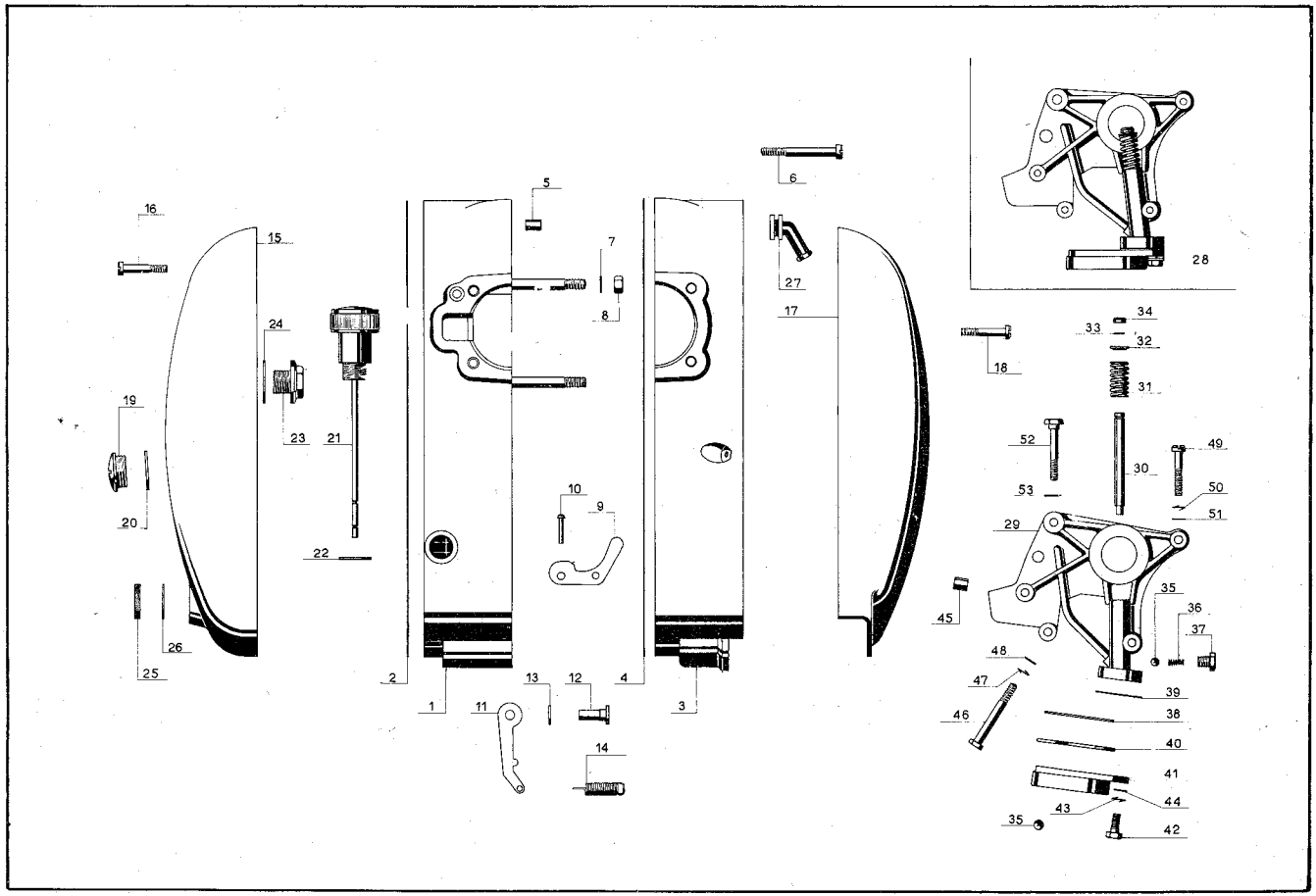
16
15
24
19
23
21
20
22
26
25
5
7
8
10
9
2
1
13
11
12
14
4
3
6
27
17
28
34
33
32
18
31
52
49
30
53
50
51
29
35
36
37
45
48
47
39
46
38
40
41
44
43
35
42

MOTORE : Albero motore, biella, pistone e magnete

TAV. N. 2

NUMERO DI RIFERIM.	NUMERO DI DISEGNO	NOMENCLATURA	QUANTITÀ	PREZZO UNITARIO L.
2/1	-----	*Albero* motore dal part. 2/1 al part. 2/8)	1	5150
2/2	19100/S	*Semi* albero motore sinistro	1	1985
2/3	19100/D	*Semi* albero motore destro	1	1709
2/4	19098	*Spinotto* collegamento masse albero motore.	1	274
2/5	19093	*Biella*	1	948
2/6	19005/3	*Boccola* per biella	1	158
2/7	19095	*Rulli* biella Ø 5 x 12	19	24
2/8	19096	*Rondella* spallamento rulli	2	24
2/9	19087	*Pistone*	1	1500
2/10	19090	*Spinotto* pistone	1	320
2/11	19091	*Anellino* ritegno detto	2	30
2/12	19088	*Fascia* di tenuta	2	250
2/13	19089	*Fascia* raschia olio	2	300
2/14	19037	*Cuscinetto* nel carter sinistro Ø 20 x 52 x 15	1	2097
2/15	19106	*Ingranaggio* comando frizione	1	653
2/16	19032/A	*Chiavetta* per detto	1	20
2/17	19102C	*Dado* bloccaggio ingranaggio comando frizione	1	26
2/18	19040/A	*Rondella* sotto dado	1	5
2/19	19037	*Cuscinetto* nel carter destro Ø 20 x 47 x 14.	1	1390
2/20	8199/A	*Rondella* ritegno guarnizione	1	38
2/21	19101	*Guarnizione* albero motore lato volano	1	108
2/22	19104	*Volano* alternatore completo	1	15950
2/23	19032/A	*Chiavetta* per detto	1	26
2/24	19040/F	*Rondella* sotto dado	1	3
2/25	19102/B	*Dado* bloccaggio volano	1	29
2/26	19104/B	*Bobina* A.T.	1	1650
2/27	19104/A	*Piastra* volano magnete	1	5750
2/28	19104/C	*Cappuccio* attacco candela	1	190

MOTORE : Albero motore, biella, pistone e magnete

TAV. N. 2

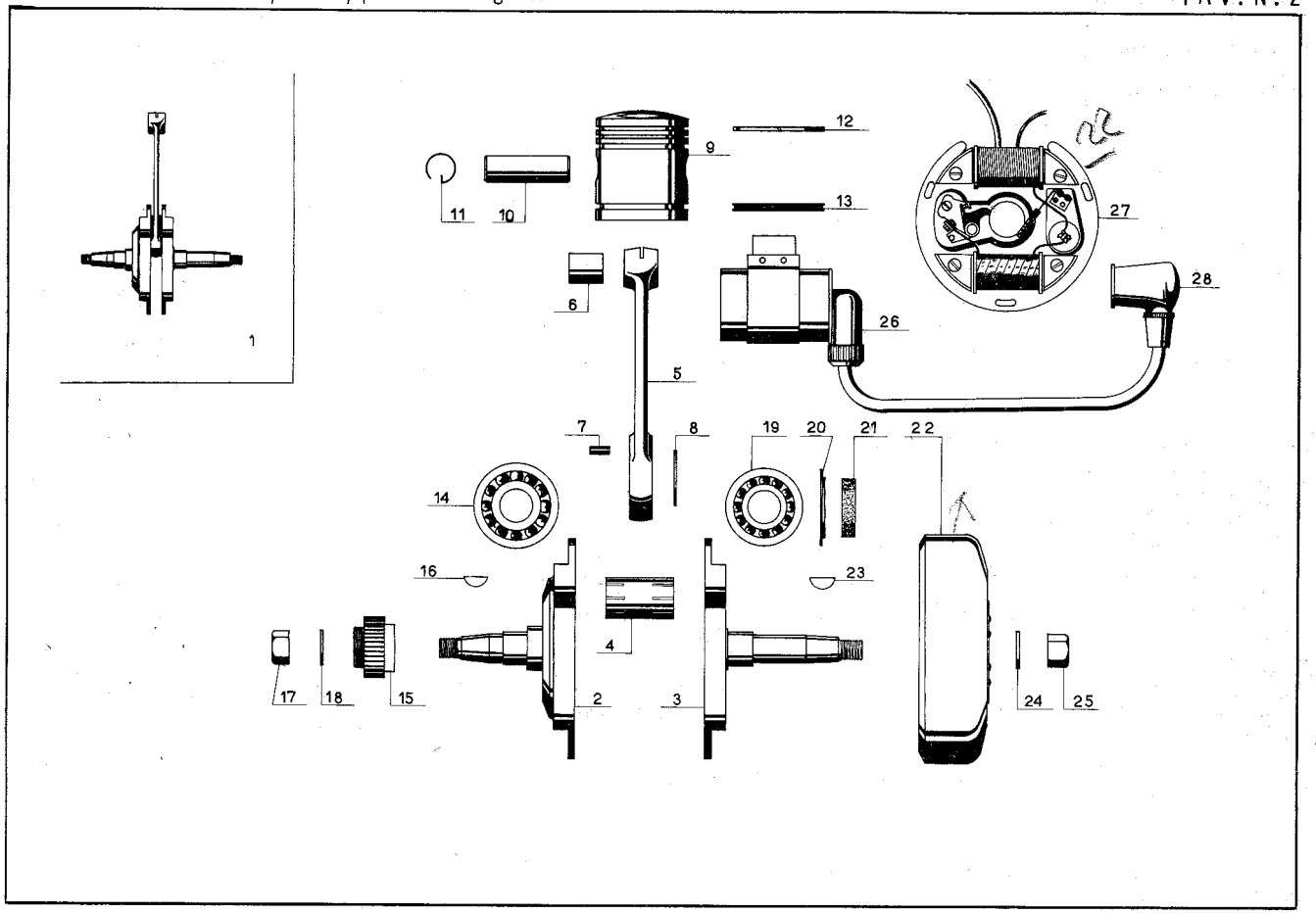

NUMERO DI RIFERIM.	NUMERO DI DISEGNO	NOMENCLATURA	QUANTITÀ	PREZZO UNITARIO L.
3/1	19068	*Cilindro*	1	5112
3/2	19071	*Guarnizione* fra cilindro e carter	1	50
3/3	19004	*Testa*	1	7670
3/4	19070	*Guarnizione* per testa e cilindro	1	230
3/5	19067	*Prigioniero* fissaggio testa e cilindro	4	55
3/6	19040/C	*Rondella* sotto dado bloccaggio detto	4	3
3/7	19012/E	*Dado* bloccaggio prigioniero	4	31
3/8	19072	*Cappello*	1	905
3/9	19073	*Guarnizione* fra testa e cappello	1	115
3/10	19039/1	*Vite* fissaggio cappello a testa	2	53
3/11	19009/A	*Valvola* aspirazione	1	598
3/12	19008	*Guida* valvola	2	385
3/13	19007	*Anello* fermo guida valvola	2	5
3/14	19011	*Piattello* inferiore molle valvole	2	10
3/15	19012/1	*Molla* interna	2	55
3/16	19013/1	*Molla* esterna	2	89
3/17	19014	*Piattello* superiore molle valvole	2	87
3/18	14014/1	*Semicono*	2	70
3/19	14015	*Pasticca* per valvole	2	53
3/20	19009/S	*Valvola* scarico	1	598
3/21	19016/4	*Bilanceri* completo di part. 28	2	487
3/22	19019/1	*Perno* per bilancere	2	89
3/23	19005/10	*Boccola* per perno bilancere	4	226
3/24	19017	*Anello* arresto perno bilancere	4	10
3/25	14017	*Vite* registro gioco bilancere	2	22
3/26	14028/P	*Dado* bloccaggio detto	2	10
3/27 A	19016/4	*Bilancere* nudo (aspirazione)	1	400
3/27 S	19016/4	*Bilancere* nudo (scarico)	1	400
3/28	19017/2	*Allogio* su bilancere per asta	2	87
3/29	19020	*Asta* comando bilanceri completa di estremita' superiore e inferiore	2	345
3/30	19023	*Pattino* per bilancere	2	461

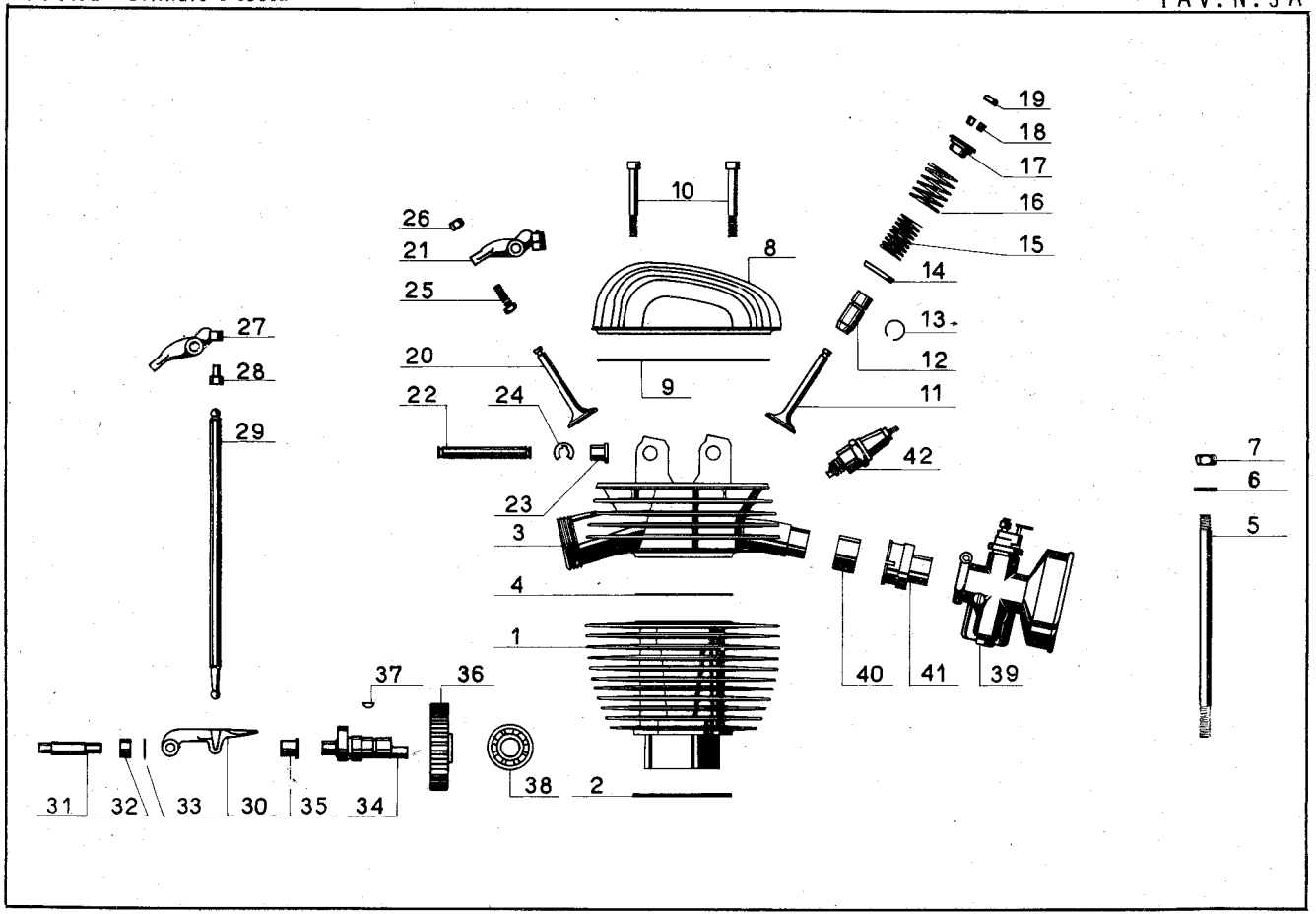
19
18
17
16
15
14
13
12
11
10
9
8
26
21
25
27
28
29
20
22
24
23
3
4
1
2
42
7
6
5
40
41
39
37
36
38
31
32
33
30
35
34

NUMERO DI RIFERIM.	NUMERO DI DISEGNO	NOMENCLATURA	QUANTITÀ	PREZZO UNITARIO L.
3/31	19024	*Perno* per pattino	1	192
3/32	19025	*Distanziatore* pattini	1	43
3/33	19028	*Rondella* per pattini	1	15
3/34	19026	*Albero* a camme	1	1200
3/35	19005/9	*Boccola* nel carter per albero a camme	1	223
3/36	19030	*Ingranaggio* serbatoio a camme	1	898
3/37	19032/C	*Chiavetta* per detto	1	35
3/38	19037	*Cuscinetto* Ø 15 x 35 x 11 su albero a camme	1	1049
3/39	---	*Carburatore* Dell'ORTO	1	3560
3/40	19029	*Isolante* per carburatore	1	134
3/41	19031	*Raccordo* per carburatore	1	216
3/42	---	*Candela*	1	490

1135

VARIANTE GRUPPO TESTA

Dal motore matricola 603550 la testa part. 3/3 e il guida valvola part. 3/12 sono modificate e vengono sostituite da pari numero barra 1.

L'anellino 3/13 rimane annullato

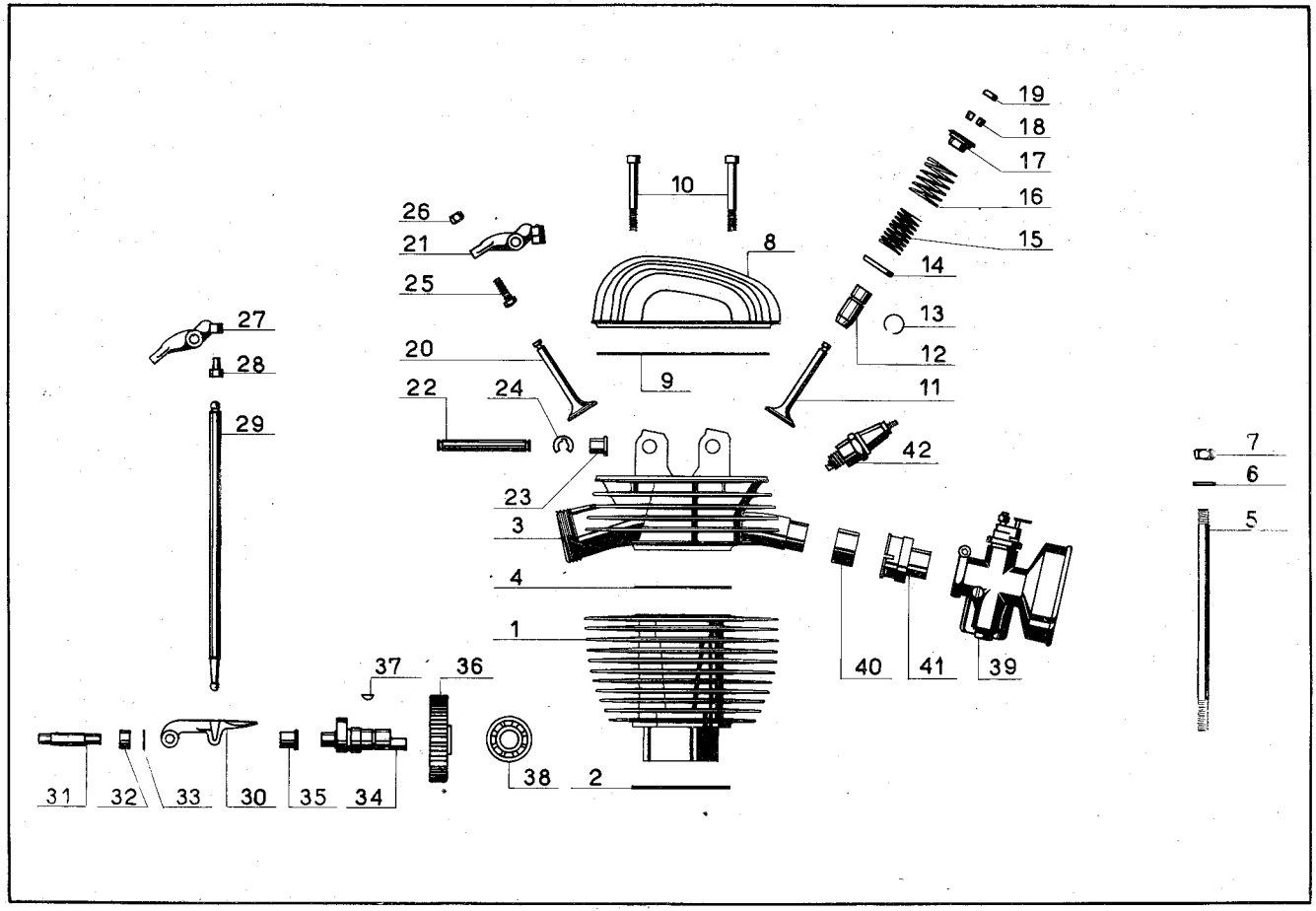
19
18
17
16
15
14
13
12
11
10
8
9
26
21
25
27
28
29
20
22
24
23
3
4
1
42
7
6
5
37
36
40
41
39
31
32
33
30
35
34
38
2

NUMERO DI RIFERIM.	NUMERO DI DISEGNO	NOMENCLATURA	QUANTITÀ	PREZZO UNITARIO L.
4/1	----	*Albero* primario completo	1	3950
4/2	19135	*Alberino* primario	1	1238
4/3	8122/A	*Ingranaggio* II velocita' primario	1	590
4/4	19005/6	*Boccola* per detto	1	228
4/5	8048/A	*Anello* d'arresto	1	41
4/6	8048/B	*Anello* di chiusura	1	26
4/7	8123	*Ingranaggio* scorrevole III velocita' primario	1	883
4/8	8337	*Ingranaggio* IV velocita' primario	1	578
4/9	19005/5	*Boccola* per detto	1	221
4/10	19037	*Cuscinetto* nel carter destro Ø 15 x 35 x 11	1	1049
4/11	8075/B	*Rondella* sotto detto	1	41
4/12	19037	*Cuscinetto* nel carter sinistro Ø 17 x 40 x 12	1	1085
4/13	19112	*Ingranaggio* frizione con custodia	1	1390
4/14	19005/2	*Boccola* per ingranaggio	1	355
4/15	19126	*Rocchetto* porta dischi	1	665
4/16	19032/B	*Chiavetta* per detto	1	26
4/17	19102/A	*Dado* bloccaggio rocchetto	1	19
4/18	8217	*Disco* condotto	4	338
4/19	8216	*Disco* conduttore	3	58
4/20	19119	*Disco* premifrizione	1	250
4/21	18124	*Molla* frizione	6	12
4/22	19120	*Disco* porta molle	1	199
4/23	8030	*Anello* ritegno disco	1	65
4/24	14107	*Vite* regolaggio gioco frizione	1	70
4/25	19122	*Astina* sinistra comando frizione	1	58
4/26	19047	*Sfera* per astina Ø 5,5	1	3
4/27	19122	*Astina* destra comando frizione	1	58
4/28	19102/F	*Dado* bloccaggio vite regolaggio	1	10
4/29	8093/1	*Guarnizione* uscita astina comando frizione	1	58
4/30	19124	*Leva* comando frizione	1	410
4/31	19125	*Perno* per leva	1	55
4/32	19039/7	*Vite* bloccaggio perno leva frizione	1	10

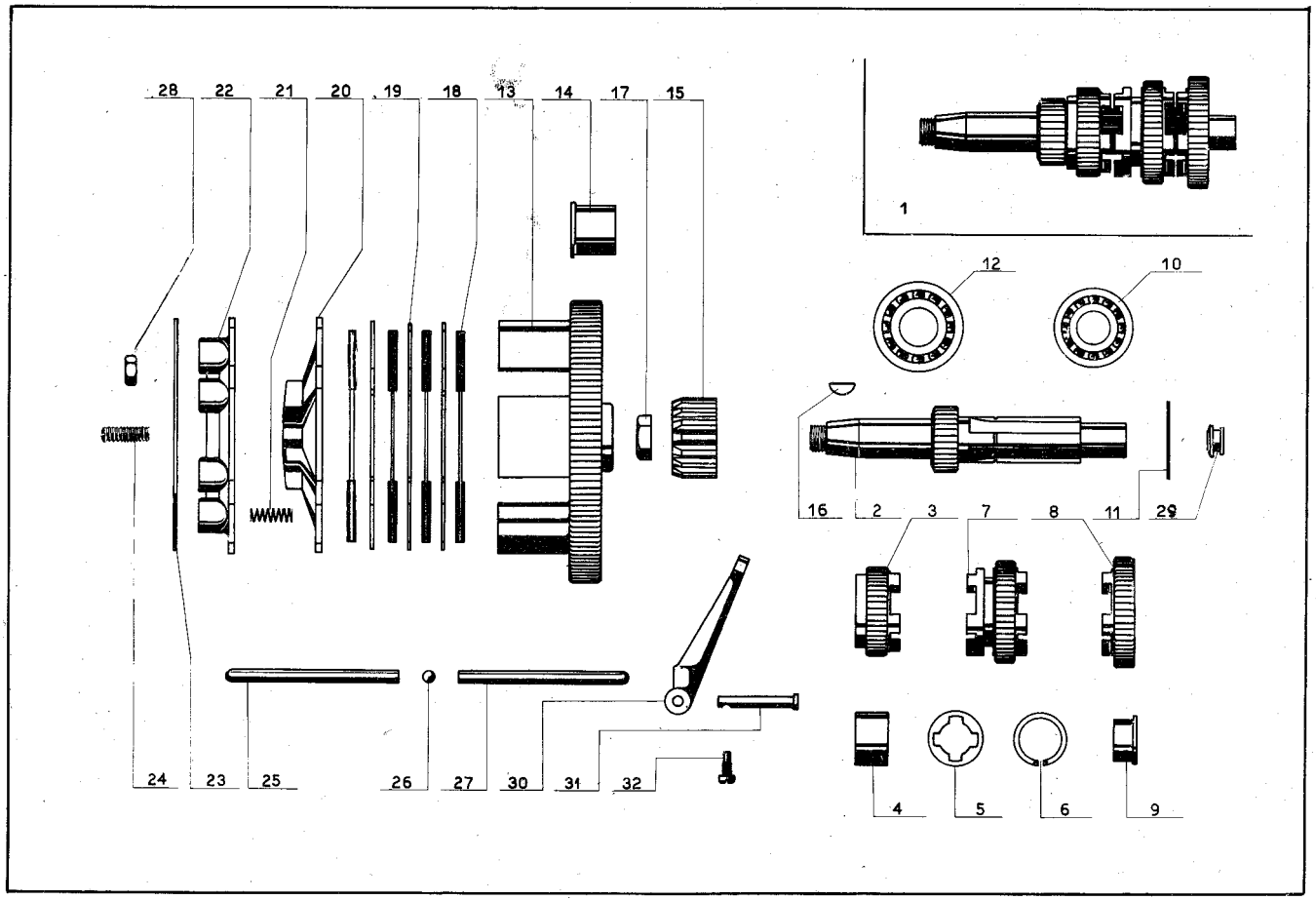
28
22
21
20
19
18
13
14
17
15
1
12
10
16
2
3
7
8
11
29
24
23
25
26
27
30
31
32
4
5
6
9

NUMERO DI RIFERIM.	NUMERO DI DISEGNO	NOMENCLATURA	QUANTITÀ	PREZZO UNITARIO L.
5/1	-------	*Albero* secondario completo (dal part. 5/2 al part. 5/8)	1	4636
5/2	19139	*Alberino* secondario	1	912
5/3	8127	*Ingranaggio* I velocita' secondario	1	631
5/4	19005/5	*Boccola* per detto	1	242
5/5	8126	*Ingranaggio* scorevole II velocita' secondario	1	1090
5/6	8125	*Ingranaggio* III velocita' secondario	1	938
5/7	19005/7	*Boccola* per detto	1	246
5/8	8338	*Ingranaggio* IV velocita' secondario	1	708
5/9	19032/D	*Chiavetta* per detto	1	20
5/10	19037	*Cuscinetto* nel carter destro Ø 15 x 42 x 13	1	1305
5/11	8090/B	*Guarnizione* sul lato destro	1	98
5/12	19136	*Rondella* sotto cuscinetto	1	10
5/13	19138	*Pignone* catena	1	1111
5/14	19032/B	*Chiavetta* per detto	1	25
5/15	19102/D	*Dado* bloccaggio pignone	1	26
5/16	19040/B	*Rondella* sotto dado	1	5
5/17	-------	*Alberino* avviamento completo (del part. 5/18 al part. 5/22)	1	976
5/18	19165	*Alberino* avviamento	1	845
5/19	8294	*Salterello*	1	74
5/20	14177	*Pistoncino*	1	14
5/21	14178	*Molla* richiamo salterello	1	7
5/22	8295	*Perno* per salterello	1	17
5/23	19039/18	*Fermo* molla su alberino	1	19
5/24	19164	*Ingranaggio* avviamento	1	797
5/25	19005/1	*Boccola* per ingranaggio	1	221
5/26	11028	*Rondella* fra' ingranaggio e carter	1	19
5/27	8067	*Pedale* avviamento	1	1130
5/28	19166	*Supporto* alberino avviamento	1	274
5/29	8074	*Molla* richiamo alberino avviamento	1	38
5/30	8037	*Chiavetta* pedale avviamento	1	26
5/31	19102/G	*Dado* bloccaggio detto	1	10
5/32	19040/E	*Rondella* sotto dado	1	3

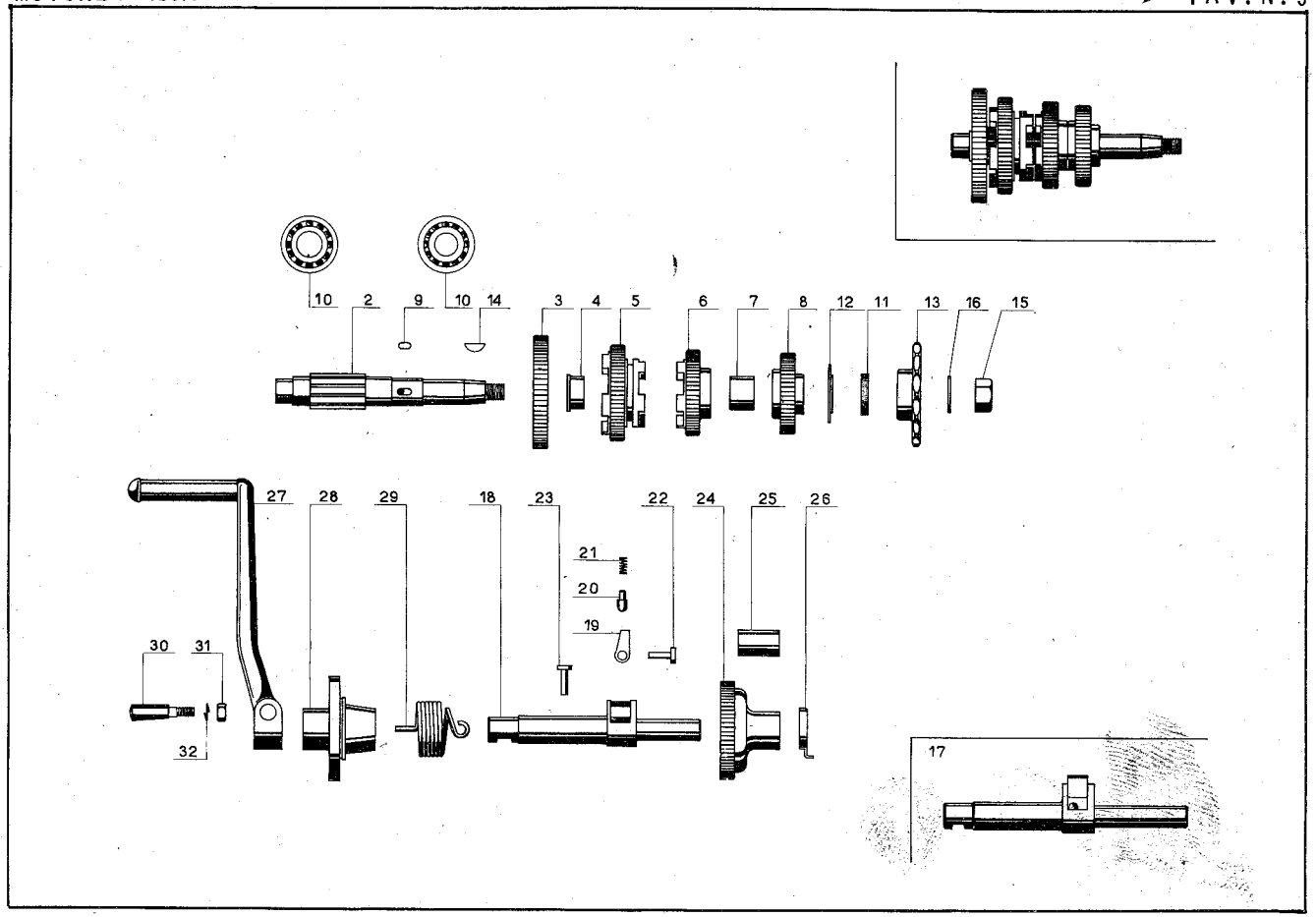
10
2
9
10
14
3
4
5
6
7
8
12
11
13
16
15
27
28
29
18
23
22
24
25
26
21
20
19
30
31
32
17

NUMERO DI RIFERIM.	NUMERO DI DISEGNO	NOMENCLATURA	QUANTITÀ	PREZZO UNITARIO L.
6/1	8070	*Alberino* selettore	1	888
6/2	8069	*Salterello*	2	62
6/3	8065/A	*Molla* richiamo detto	1	10
6/4	8068	*Piastrina* fermo corsa salterelli	1	178
6/5	19039/6	*Vite* fissaggio piastrina e coperchio	6	12
6/6	19153	*Settore* dentato	1	874
7/7	19154	*Coperchio* selettore	1	425
6/8	19155	*Guarnizione* per detto	1	200
6/9	8128	*Camma* comando cambio	1	1284
6/10	19150	*Forcellino* per II e IV velocita' primario	1	830
6/11	19151	*Forcellino* per I e III velocita' secondario	1	811
6/12	19148	*Asta* guida forcellino	2	91
6/13	8071	*Molla* ritorno pedale conico	1	31
6/14	19039/13	*Fermo* molla	1	41
6/15	19102/L	*Dado* per detto	1	10
6/16	19157	*Pedale* cambio	1	1586
6/17	19032/12	*Vite* bloccaggio detto	1	60
6/18	19102/H	*Dado* per detto	1	10
6/19	19040/N	*Rondella* elastica sotto dado	1	2
6/20	19042	*Anellino* fermo asta guida forcellino	2	5

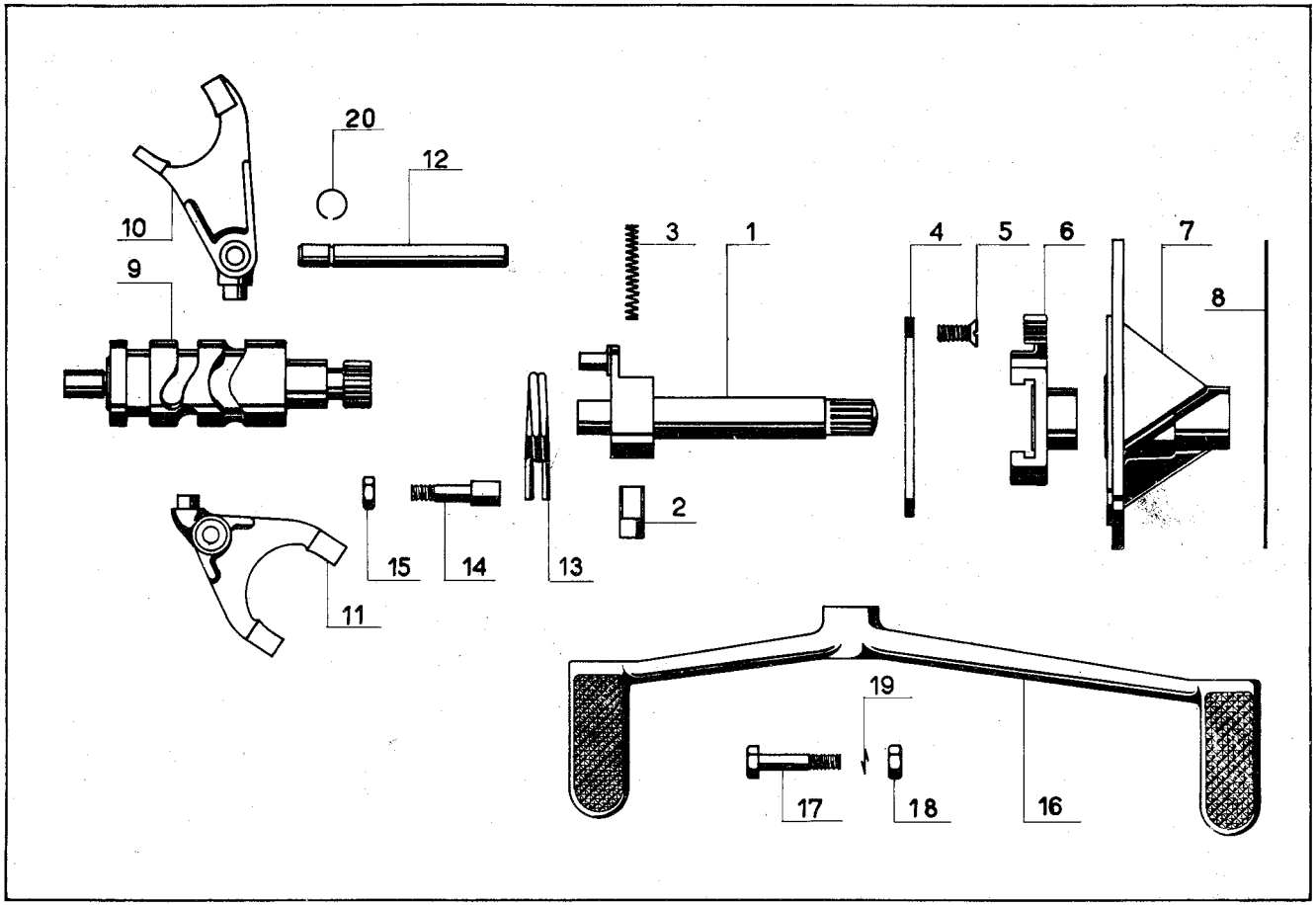
20
12
10
9
3
1
4
5
6
7
8
2
15
14
13
11
19
17
18
16

TELAIO : Struttura telaio, forcellone posteriore e ammortizzatore

TAV. N. 7 A

NUMERO DI RIFERIM.	NUMERO DI DISEGNO	NOMENCLATURA	QUANTITÀ	PREZZO UNITARIO L.
7/1	19601	*Ossatura* telaio	1	21202
7/2	19602	*Forcellone* posteriore	1	3485
7/3	8506	*Boccola* per detto	2	377
7/4	19603	*Fulcro* forcellone	1	814
7/5	19603	*Dado* bloccaggio detti	1	13
7/6	------	*Ingrassatore*	1	8
7/7	19612/7	*Prigioniero* fissaggio anteriore motore al telaio	2	100
7/8	C.1	*Rondella* elastica per detto	4	3
7/9	19612/7	*Dado* bloccaggio prigioniero.	4	8
7/10	19612/8	*Prigioniero* fissaggio posteriore superiore motore a telaio	1	108
7/11	C.1	*Rondella* elastica per detto	2	3
7/12	19612/8	*Dado* bloccaggio prigioniero.	2	10
7/13	19606	*Distanziatore* posteriore superiore fra motore e telaio	2	101
7/14	19612/9	*Prigioniero* fissaggio posteriore inferiore mptore e pedale	1	166
7/15	C.1	*Rondella* per detto	2	3
7/16	19612/9	*Dado* bloccaggio prigioniero.	2	10
7/17	8513/1	*Pedane* poggiapiedi	2	353
7/18	8574/1	*Pedana* in gomma	2	139
7/19	19606	*Distanziatore* posteriore inferiore per motore e telaio	2	101
7/20	19631	*Asta* comandò perno posteriore	1	250
7/21	C.2	*Rondella* piana	1	3
7/22	C.3	*Copiglia*	1	2
7/23	204	*Molla* richiamo astina freno	1	7
7/24	8639/A	*Protezione* molla	1	62
7/25	8639/B	*Angaletto* regolaggio	1	84
7/26	19610	*Pedale* perno posteriore	1	1620
7/27	-----	*Anello* fermo pedale	1	35
7/28	8519	*Molla* richiamo pedale	1	82
7/29	19632	*Ammortizzatore* idraulico posteriore	2	4834
7/30	8452	*Silentbloc*	8	30

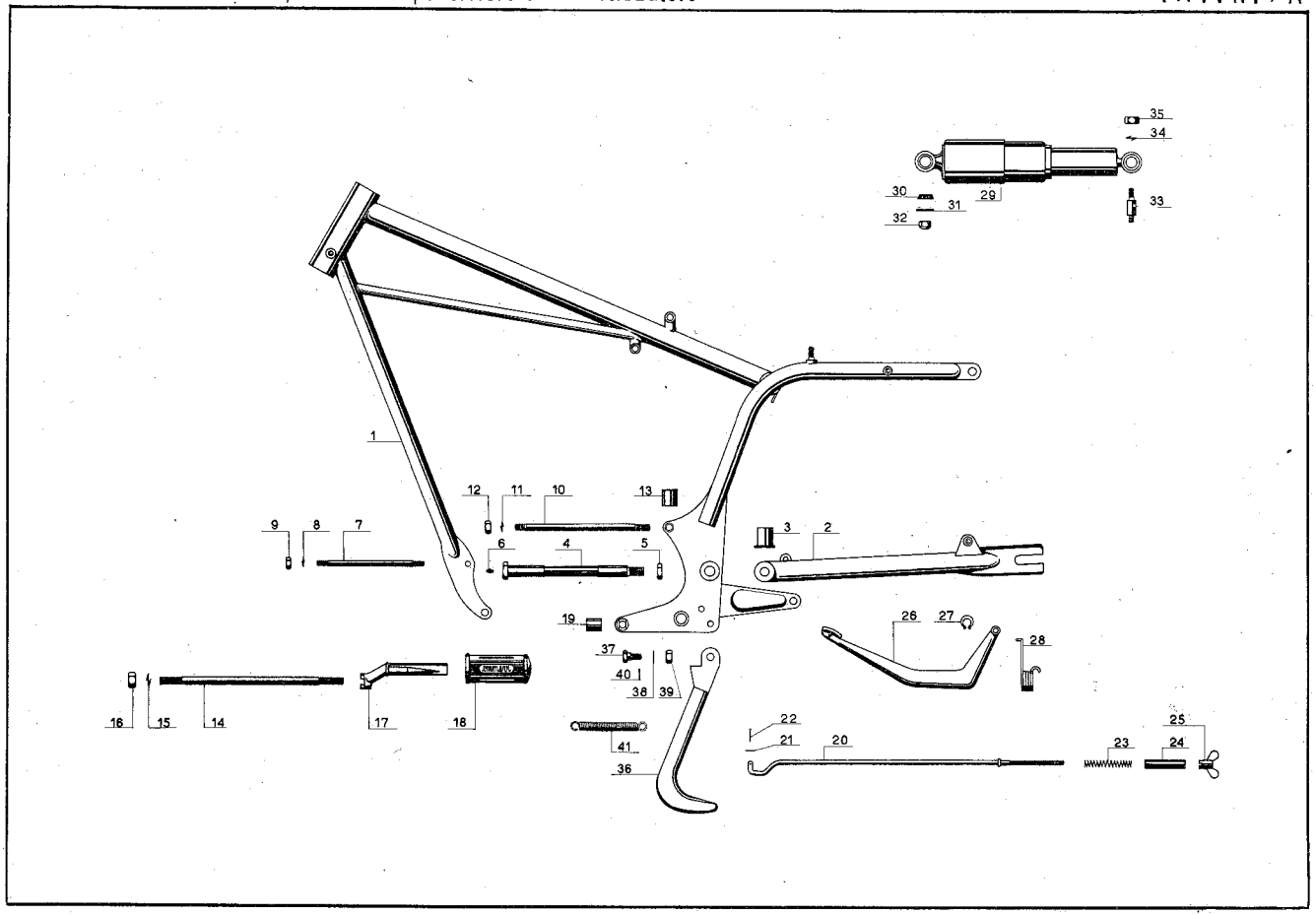
35
34
30
29
31
33
32
1
12
11
10
13
9
8
7
6
4
5
3
2
19
26
27
28
37
40
38
39
16
15
14
17
18
41
36
22
21
20
23
24
25

TELAIO : Struttura telaio, forcellone posteriore e ammortizzatore

TAV. N. 7 B

NUMERO DI RIFERIM.	NUMERO DI DISEGNO	NOMENCLATURA	QUANTITÀ	PREZZO UNITARIO L.
7/31	19607/D	*Rondella* fra Silentbloc e dado	8	15
7/32	19607/E	*Dado* bloccaggio ammortizzatore	4	35
7/33	19607/5	*Piolo* per fulcro inferiore ammortizzatore	2	120
7/34	C.1	*Rondella* elastica	2	10
7/35	19607/C	*Dado* bloccaggio piolo	2	15
7/36	19613	*Cavalletto*	1	2289
7/37	1912/10	*Fulcro* cavallotto	2	170
7/38	C.2	*Rondella* piana	2	4
7/39	19612/10	*Dado* bloccaggio fulcro	2	20
7/40	C.3	*Copiglia* sicurezza	2	3
7/41	8526	*Molla* richiamo cavalletto	1	65

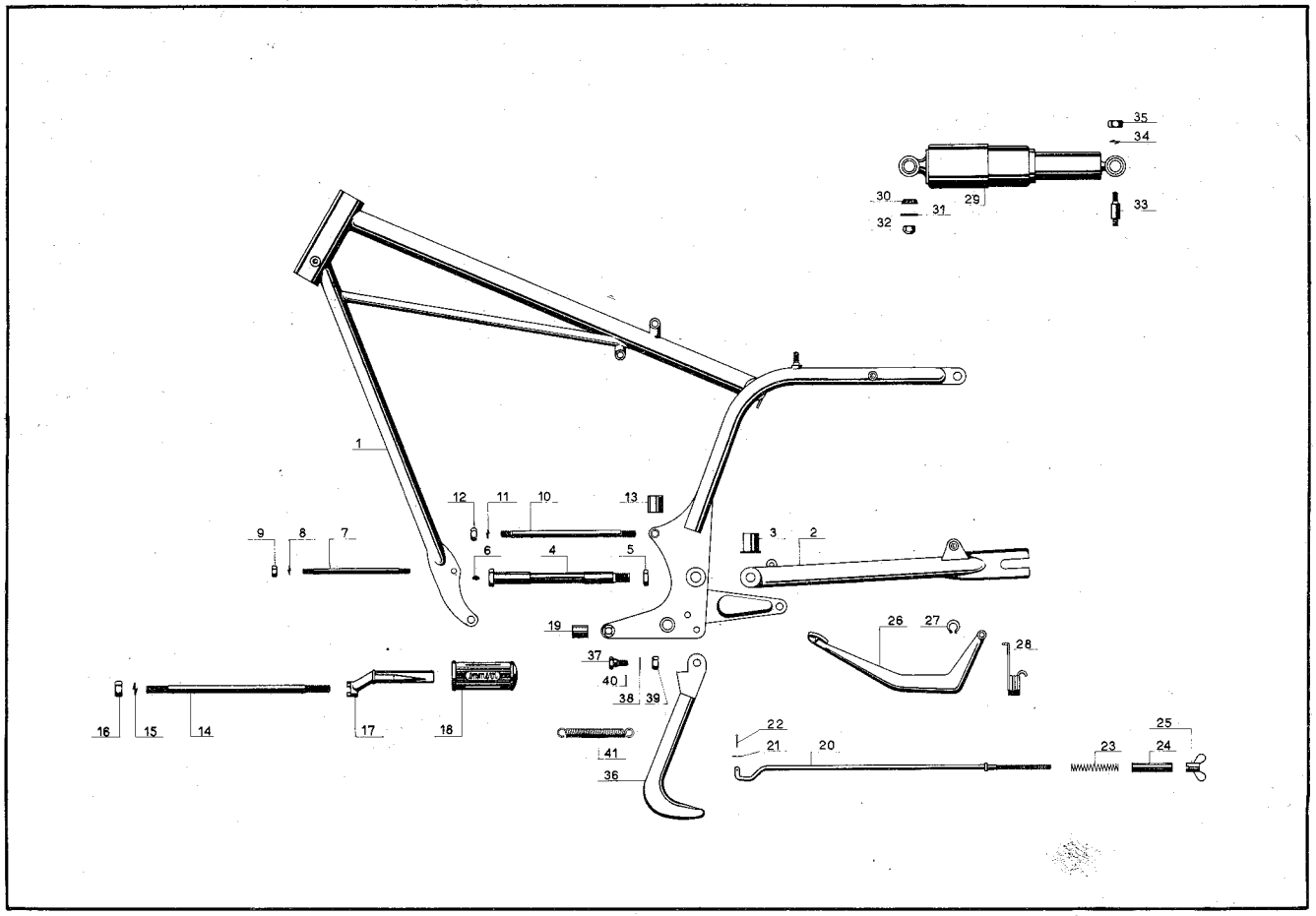
35
34
30
31
29
33
32
1
12
11
10
13
9
8
7
6
4
5
3
2
19
26
27
28
37
40
38
39
16
15
14
17
18
41
36
22
21
20
23
24
25

TELAIO : Parafanghi, serbatoio, sella e silenziatore

TAV. N. 8 A

NUMERO DI RIFERIM.	NUMERO DI DISEGNO	NOMENCLATURA	QUANTITÀ	PREZZO UNITARIO L.
8/1	19615	*Parafango* anteriore	1	4850
8/2	19612/2	*Vite* fissaggio centrale parafango anteriore	1	50
8/3	19630	*Tampone* gomma per parafango anteriore	1	20
8/4	C.1	*Rondella* elastica	1	3
8/5	19612/2	*Dado* bloccaggio vite	1	8
8/6	19612/1	*Vite* fissaggio astine parafango e forcella	2	57
8/7	C.1	*Rondella* elastica	2	3
8/8	19612/1	*Dado* bloccaggio vite	2	8
8/9	19639	*Tampone* in gomma su parafango	2	13
8/10	19616	*Parafango* posteriore	1	440
8/11	19617	*Distanziatore* per parafango e telaio	2	101
8/12	19612/18	*Vite* bloccaggio parafango posteriore	2	82
8/13	C.1	*Rondella* elastica	2	3
8/14	19612/18	*Dado* bloccaggio vite	2	10
8/15	19614	*Serbatoio* benzina	1	7923
8/16	19612/4	*Vite* fissaggio anteriore serbatoio	2	53
8/17	C.1	*Rondella* elastica	2	3
8/18	19612/12	*Vite* fissaggio posteriore serbatoio	1	122
8/19	C.1	*Rondella* elastica	1	3
8/20	C.2	*Rondella* piana	1	2
8/21	19612/12	*Dado* bloccaggio vite	1	22
8/22	19640	*Rubinetto*	2	379
8/23	C.4	*Guarnizione* in fibra sotto detto	2	10
8/24	19641	*Tappo* serbatoio benzina	1	200
8/25	19642	*Guarnizione* per detto	1	50
8/26	19619	*Silenziatore*	1	2671
8/27	19612/13	*Vite* fissaggio detto	1	86
8/28	C.1	*Rondella* elastica	1	3
8/29	19612/13	*Dado* bloccaggio vite	1	10
8/30	19618	*Tubo* di scarico	1	1552

TELAIO : Parafanghi, serbatoio, sella e silenziatore

TAV. N. 8 A

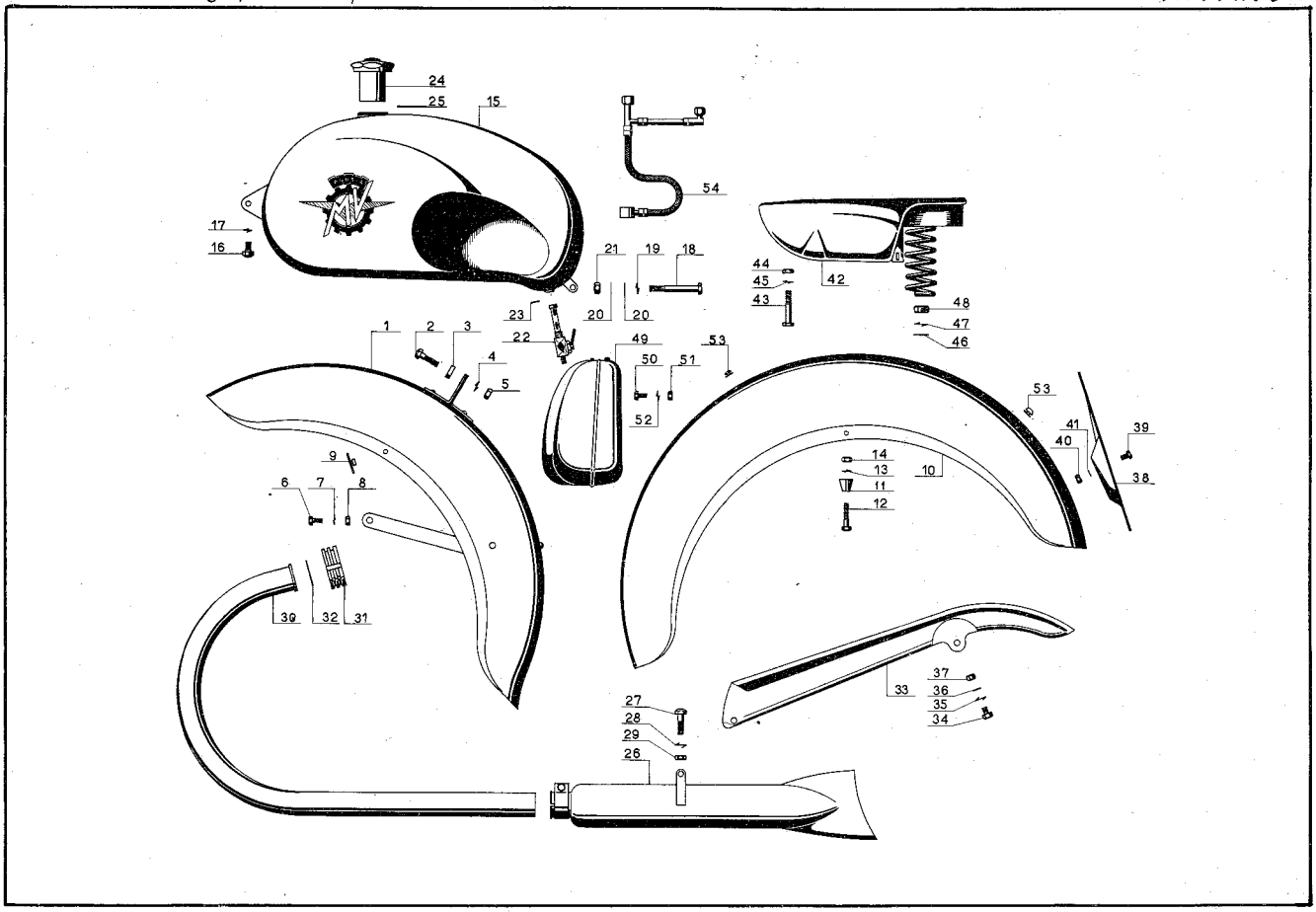

NUMERO DI RIFERIM.	NUMERO DI DISEGNO	NOMENCLATURA	QUANTITÀ	PREZZO UNITARIO L.
8/31	8009	*Ghiera* per detto	1	456
8/32	8091/E	*Guarnizione* per ghiera	1	48
8/33	19611	*Copricatena*	1	850
8/34	19612/14	*Vite* fissaggio detto	2	50
8/35	C.1	*Rondella* elastica	2	3
8/36	C.2	*Rondella* piana	2	2
8/37	19612/14	*Dado* bloccaggio vite	2	10
8/38	19620	*Portatarga*	1	900
8/39	19612/16	*Vite* fissaggio detto	4	70
8/40	19612/16	*Dado* per detta	4	10
8/41	C.1	*Rondella* elastica	4	3
8/42	19634	*Sella*	1	2290
8/43	19612/16	*Vite* fissaggio anteriore sella	1	70
8/44	19612/16	*Dado* bloccaggio detta	1	10
8/45	C.1	*Rondella* elastica	1	3
8/46	C.2	*Rondella* piana	2	2
8/47	C.1	*Rondella* elastica	2	3
8/48	19612	*Dado* bloccaggio molla sella a telaio	2	15
8/49	19623	*Scatola* attrezzi	1	1145
8/50	19612/16	*Vite* fissaggio detta a parafango posteriore	2	70
8/51	19612/16	*Dado* bloccaggio detta	2	10
8/52	C.1	*Rondella* elastica	2	3
8/53	19643	*Passafilo* su parafango posteriore	2	5
8/54	19625	*Raccordo* benzina	1	509

TELAIO : Parafanghi, serbatoio, sella e silenziatore

TAV. N. 8 B

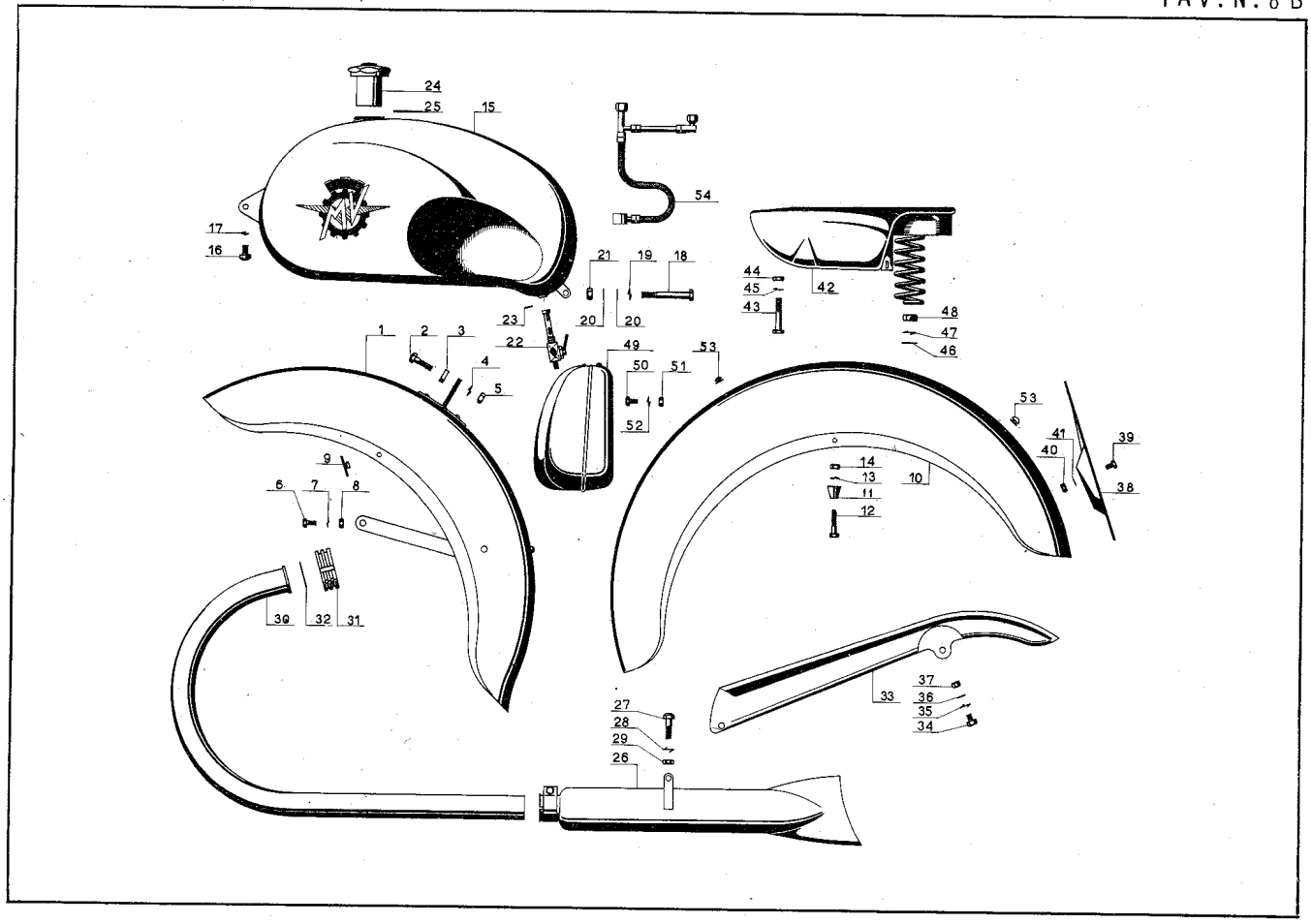

TELAIO : Forcella telescopica

TAV. N. 9

NUMERO DI RIFERIM.	NUMERO DI DISEGNO	NOMENCLATURA	QUANTITÀ	PREZZO UNITARIO L.
9/1	13250	*Forcella* anteriore completa (del part. 9/2 al part. 9/20). . . .	1	19950
9/2	13233/1	*Carenatura* forcella	2	2876
9/3	19612/6	*Vite* fissaggio detta	4	12
9/4	13240	*Supporto* superiore forcella	1	1968
9/5	13241	*Supporto* inferiore forcella con gambe (vedi 9/15)	1	3672
9/6	13233	*Gamba* destra completa	1	2473
9/7	13233	*Gamba* sinistra completa	1	2327
9/8	13242	*Tappo* chiusura forcella	2	341
9/9	13239	*Distanziatore*	2	116
9/10	13219	*Tappo* superiore ancoraggio molla	2	90
9/11	13246	*Spina* per detto	2	86
9/12	13218	*Molla*	2	326
9/13	13243	*Tappo* inferiore ancoraggio molla	2	405
9/14	13217	*Spina* per detto	2	36
9/15	13230	*Gamba* nuda (vedi 9/5)	2	798
9/16	13208	*Boccola* porta bronzine	2	1720
9/17	13232	*Anello* ritegno detto	2	33
9/18	13202	*Staffa* bloccaggio manubrio	2	178
9/19	19612/5	*Prigioniero* per detto	4	24
9/20	C.1	*Rondella* elastica	4	3
9/21	19612/5	*Dado* bloccaggio prigioniero	4	10
9/22	13244	*Dado* bloccaggio forcella e telaio	1	320
9/23	106	*Semi* calotta superiore	1	281
9/24	105	*Calotta*	2	400
9/25	107	*Semicalotta* inferiore	1	252
9/26	11191	*Sfera* per calotta Ø 4,76	52	3

TELAIO : Forcella telescopica

TAV. N. 9

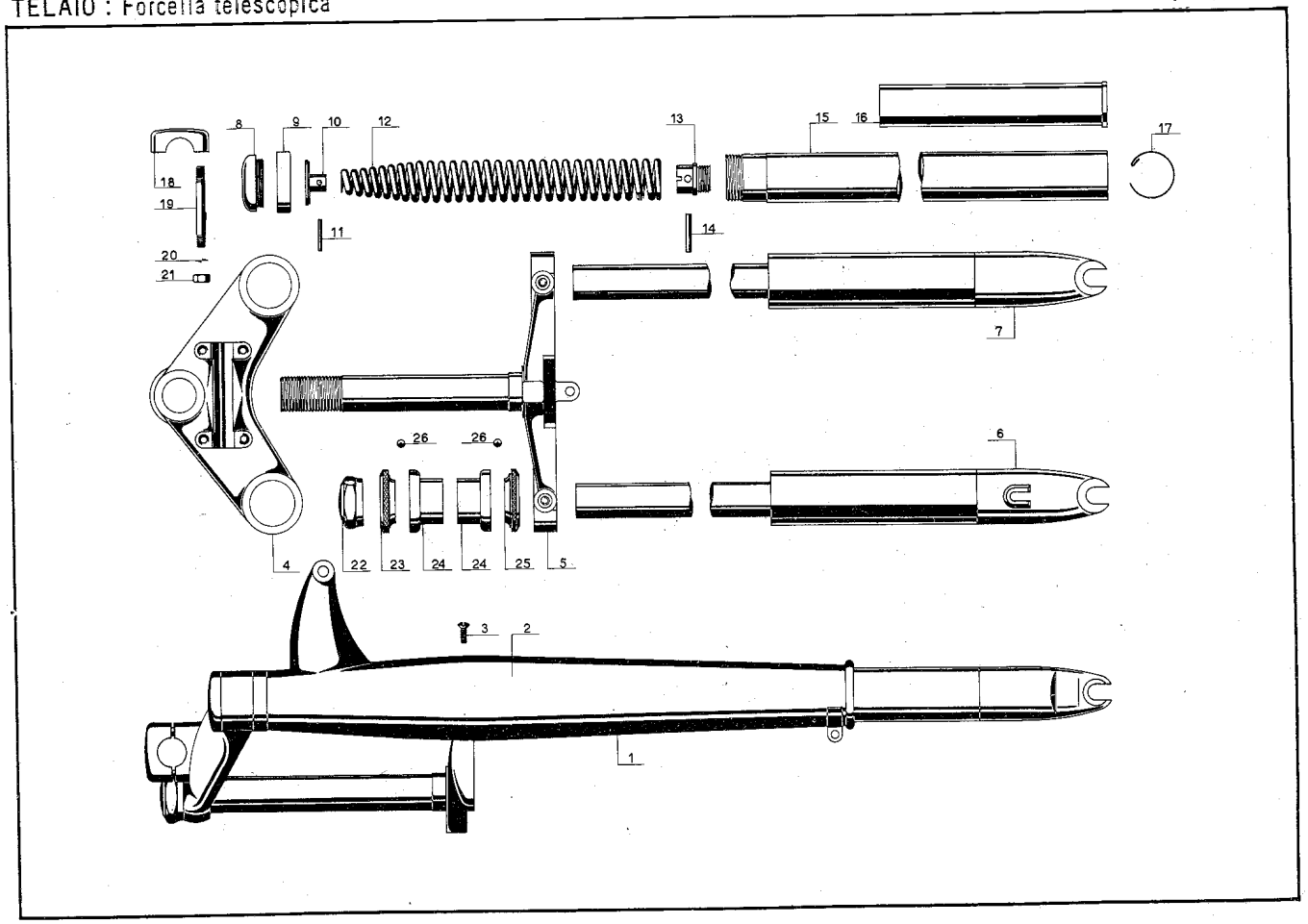

TELAIO : Manubrio

TAV. N. 10

NUMERO DI RIFERIM.	NUMERO DI DISEGNO	NOMENCLATURA	QUANTITÀ	PREZZO UNITARIO L.
10/1	19621	*Manubrio* completo (dal part. 10/2 al part. 10/10)	1	3434
10/2	19644	*Manubrio* nudo	1	——
10/3	19645	*Leva* comando freno anteriore e frizione	1	——
10/4	19646	*Vite* fulcro detto	2	——
10/5	19647	*Dado* bloccaggio detta	2	——
10/6	19648	*Manopola* comando gas	1	——
10/7	19649	*Grano* di bloccaggio	1	——
10/8	19650	*Manopola* in gomma	2	——
10/9	19651	*Vite* regolaggio gioco cavi comando freno e frizioni	2	——
10/10	19652	*Dado* di bloccaggio	2	——
10/11	19627	*Cavo* comando freno anteriore	1	462
10/12	19628	*Cavo* comando frizione	1	662
10/13	19626	*Cavo* comando gas	1	662

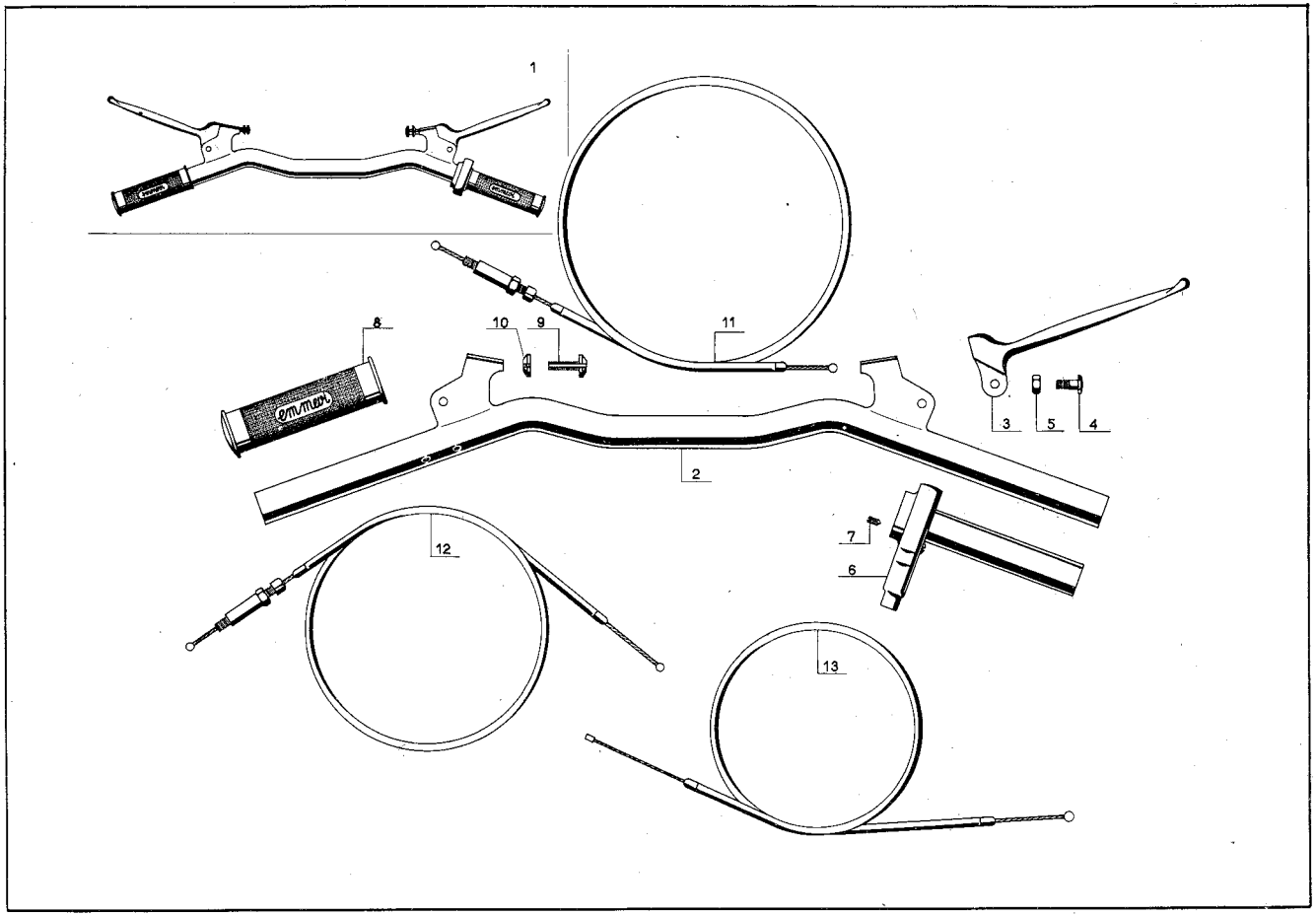
1
8
10
9
11
3
5
4
2
7
6
12
13

NUMERO DI RIFERIM.	NUMERO DI DISEGNO	NOMENCLATURA	QUANTITÀ	PREZZO UNITARIO L.
11/1	13169	*Mozzo* anteriore completo (dal part. 11/2	1	8100
11/2	13152	*Mozzo* nudo	1	2885
11/3	13153/2	*Disco* porta ceppi	1	727
11/4	13163	*Fulcro* ceppi	1	108
11/5	11127/A	*Rondella* piana sotto dado	1	20
11/6	C.1	*Dado* e controdado per fulcro	2	19
11/7	13162	*Camma* comando ceppi.	1	271
11/8	11066	*Ceppo* freno con ferodo	2	648
11/9	13154	*Perno* mozzo anteriore.	1	636
11/10	13197	*Cuscinetto* Ø 15 x 35 x 11	2	1049
11/11	13155	*Distanziatore* cuscinetti	1	58
11/12	11140	*Molla* richiamo ceppi	2	30
11/13	13157	*Guarnizione nel* disco porta ceppi	1	58
11/14	13156	*Anello* spallamento cuscinetto	1	20
11/15	13158	*Guarnizione* nel mozzo nudo.	1	43
11/16	8481	*Scodellino* ritegno detto	1	43
11/17	13159	*Dado* bloccaggio disco e mozzo nudo	2	70
11/18	13190/A	*Rondella* piana	2	20
11/19	13247	*Dado* bloccaggio mozzo a forcella	2	113
11/20	—	*Rondella* appoggia guarnizione 11/13	1	25
11/21	9094	*Leva* comando ceppi	1	341
11/22	19612/3	*Vite* per detta	1	38
11/23	19612/3	*Dado* bloccaggio detta.	1	10
11/24	9257	*Forcellino* attacco cavo	1	20
11/25	9259	*Fulcro* per detto	1	20
11/26	C.2	*Rondella* piana	1	2
11/27	C.3	*Copiglia* di sicurezza	1	1

TELAIO : Mozzo anteriore

TAV. N. 11

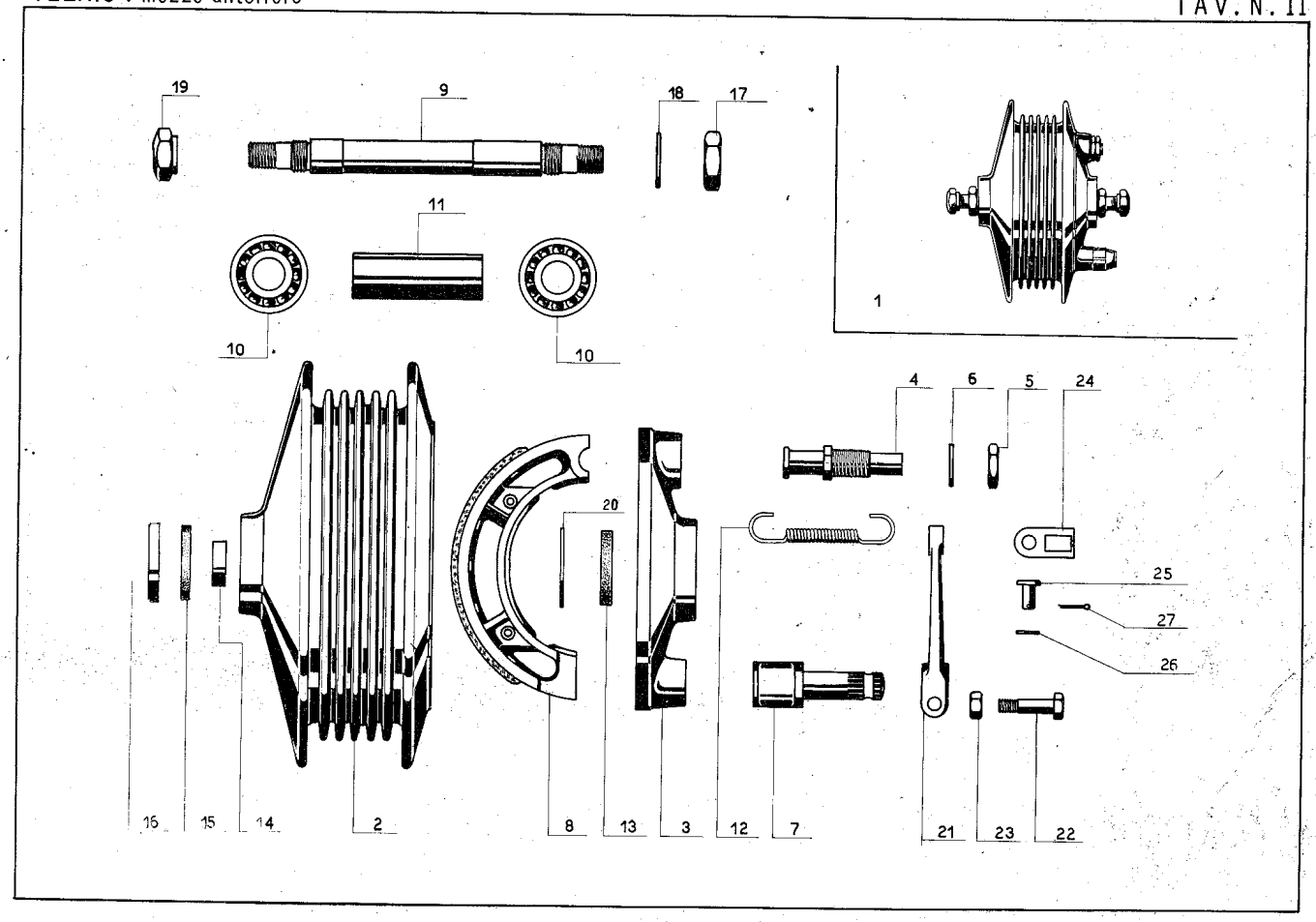

NUMERO DI RIFERIM.	NUMERO DI DISEGNO	NOMENCLATURA	QUANTITÀ	PREZZO UNITARIO L.
12/1	13181	*Mozzo* posteriore completo (dal part. 12/2 al part. 12/33)	1	9680
12/2	13172	*Corpo* mozzo posteriore	1	3885
12/3	13173/2	*Flangia* portaceppi	1	583
12/4	13179	*Fulcro* ceppi	1	168
12/5	13187	*Dado* e controdado bloccaggio fulcro	2	24
12/6	13162	*Camma* comando ceppi	1	271
12/7	11066	*Ceppo* freno con ferodo	2	648
12/8	13186	*Perno* ruota posteriore	1	636
12/9	-----	*Cuscinetto* a sfere Ø 15 x 35 x 11	1	1049
12/10	13175	*Distanziatore* cuscinetti	1	58
12/11	-----	*Cuscinetto* a sfere Ø 15 x 42 x 13	1	1303
12/12	13158	*Guarnizione* filtro	1	58
12/13	13177	*Ghiera* porta guarnizione	1	94
12/14	13178	*Guarnizione* a collaretto	1	106
12/15	13176	*Ghiera* spallamento cuscinetto	1	29
12/16	8414	*Ingranaggio* catena	1	1644
12/17	C.1	*Rondella* elastica	6	4
12/18	8415/B	*Colonnetta* parastrappi	6	56
12/19	8415/D	*Blocchetto* in gomma	6	14
12/20	8415/C	*Bussola* per parastrappi	6	12
12/21	13183	*Disco* ritegno ingranaggio	1	281
12/22	13184	*Dado* bloccaggio colonetta	6	10
12/23	C.2	*Rondella* sotto dado	6	3
12/24	13159	*Dado* bloccaggio mozzo e flangia	2	56
12/25	13190/A	*Rondella* sotto dado	2	6
12/26	8443	*Tendi* catena	2	170
12/27	19612/22	*Dado* per tendicatena	2	20
12/28	8587	*Piastrina* per tendicatena	2	40
12/29	8484	*Dado* bloccaggio mozzo al forcellone	2	58
12/30	8407	*Levetta* comando ceppi freno	1	410
12/31	19612/3	*Bullone* fissaggio detta	1	40
12/32	19612/3	*Dado* bloccaggio	1	10
12/33	11140	*Molla* comando ceppi	2	30
12/34	149/Pr	*Catena*	1	2381

TELAIO : Mozzo posteriore

TAV. N. 12

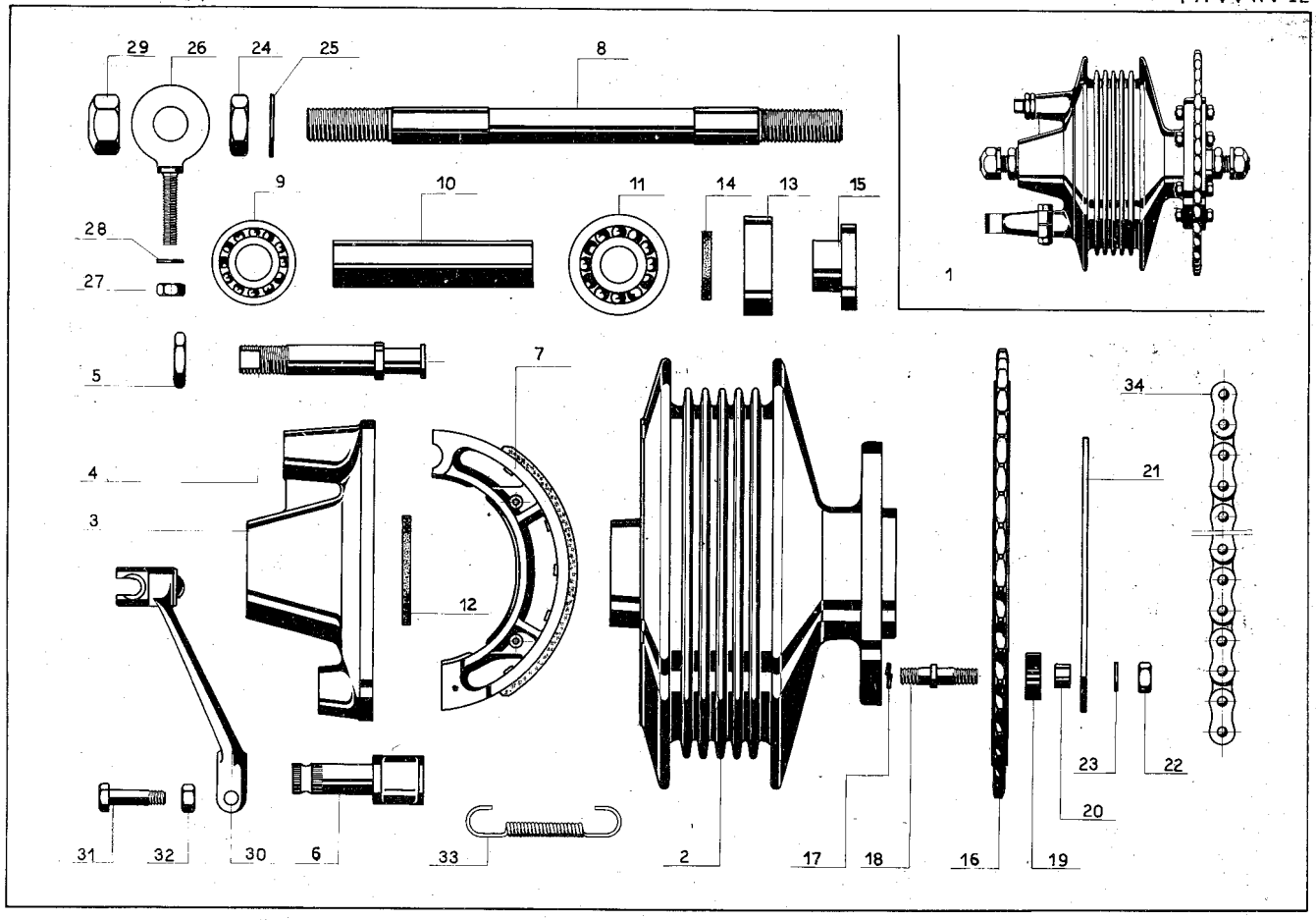

NUMERO DI RIFERIM.	NUMERO DI DISEGNO	NOMENCLATURA	QUANTITÀ	PREZZO UNITARIO L.
13/1	19642	*Cerchio* da 21,4 x 18"	2	1766
13/2	19643	*Raggi*	56	22
13/3	19644	*Niples*	56	7
14/4	19645	*Fascietta* per camera d'aria	2	178
14/5	19646	*Camera* d'aria 2,75 x 18"	2	1080
14/6	19647	*Copertura* 2 ¾ x 18" rigata (anteriore)	1	4634
14/7	19648	*Copertura* 2,75 x 18" scolpita (posteriore)	1	7162

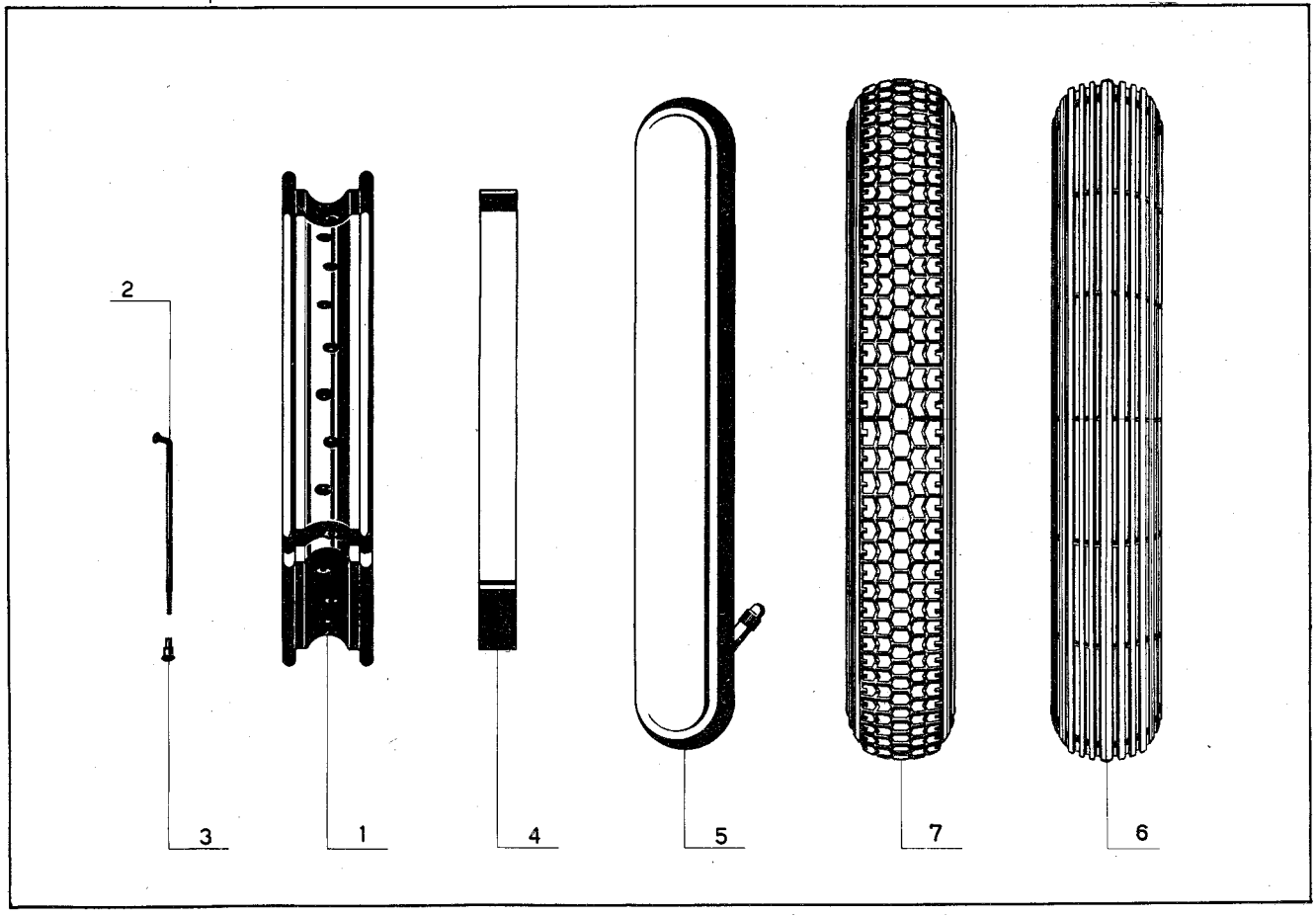
2
3
1
4
5
7
6

TELAIO : Apparecchiature elettriche

TAV. N. 14

NUMERO DI RIFERIM.	NUMERO DI DISEGNO	NOMENCLATURA	QUANTITÀ	PREZZO UNITARIO L.
14/1	19635	*Faro* completo	1	4228
14/2	19635/A	*Interruttore*	1	1228
14/3	19637	*Cicalino*	1	763
14/4	19636	*Fanalino* posteriore	1	509

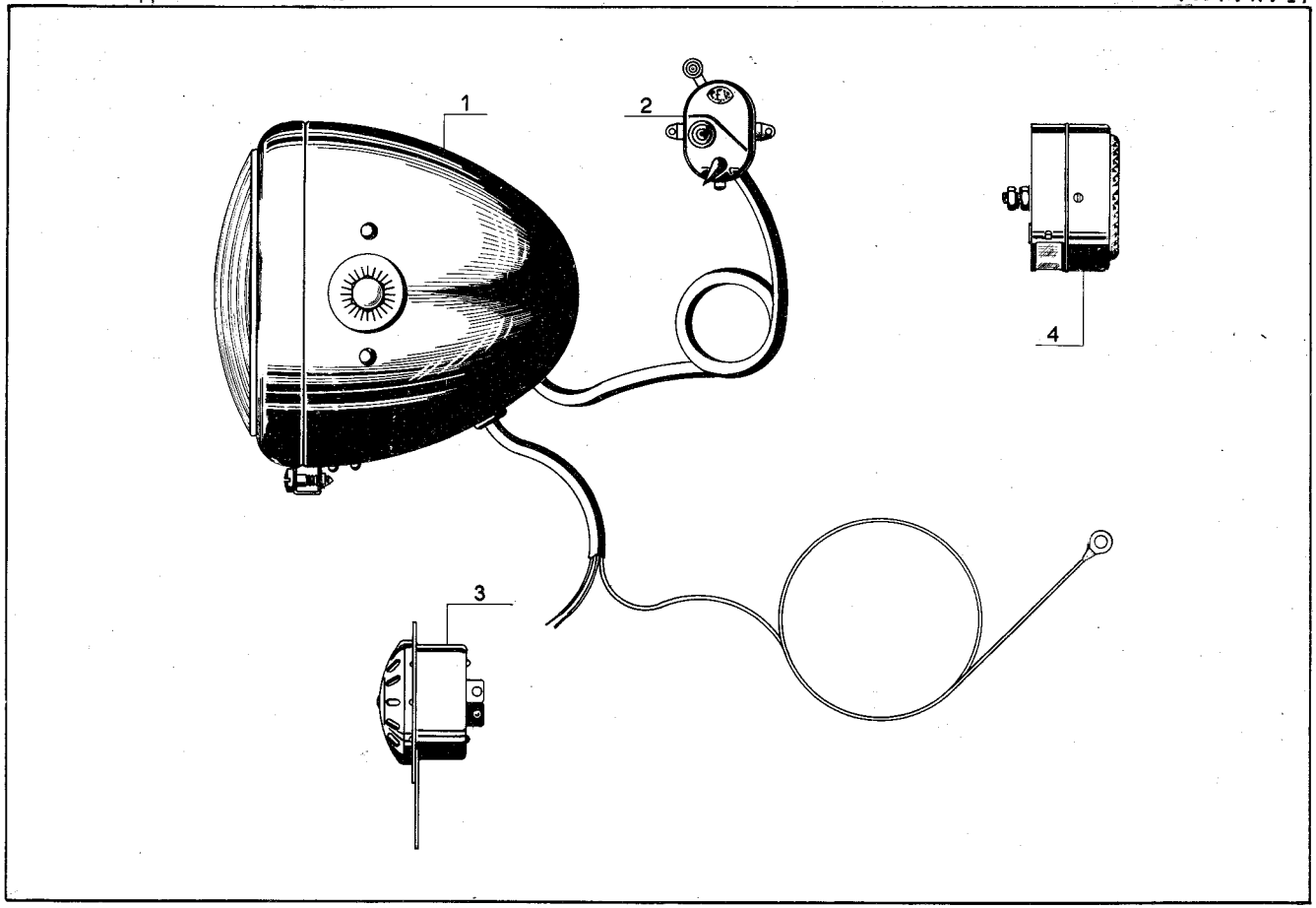
1
2
3
4

NUMERO DI RIFERIM.	NUMERO DI DISEGNO	NOMENCLATURA	QUANTITÀ	PREZZO UNITARIO L.
15 1	----	*Borsa* attrezzi completa (dal part. 15/2 al part. 15/9)	1	1680
15 2	11224	*Borsa* in tela	1	270
15 3	11225	*Chiave* fissa da 20-22	1	255
15 4	11226	*Chiave* fissa da 14-16	1	245
15 5	11227	*Chiave* fissa da 10-12	1	230
15 6	14915	*Chiave* a tubo per candela	1	275
15 7	11229	*Cacciavite*	1	200
15 8	11230	*Spazzolino* per candela	1	205
15 9	11231	*Pompa* per pneumatici	1	535

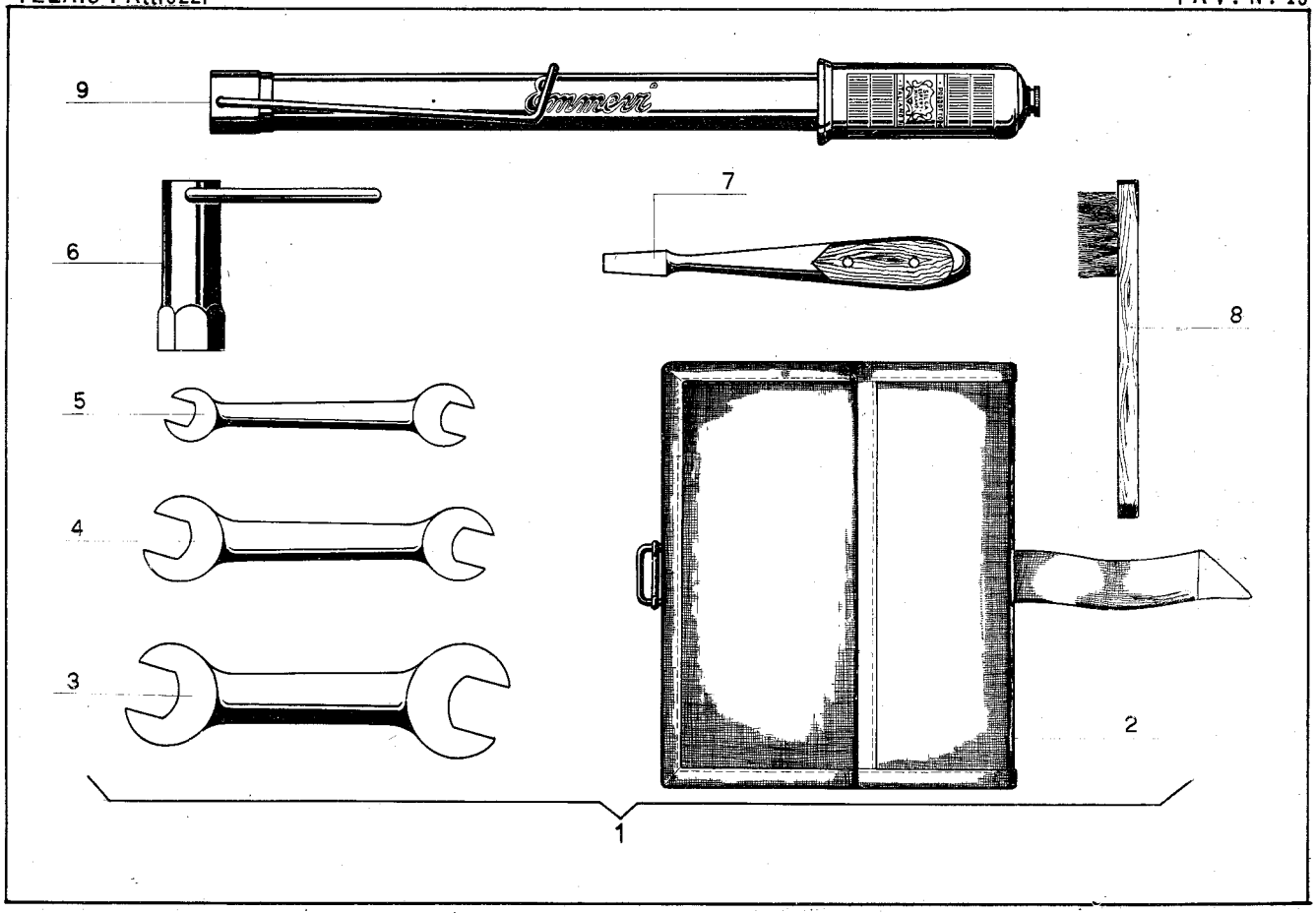
9
Immesi
6
7
8
5
4
3
2
1

M. V. - Ufficio Pubblicazioni

1. Edizione Gennaio 1955 - N. 2000